Ախատանքային ծավալների ամփոփագիր Բ-1

ԴԻՐՔ	ՆՇԱՆԱԿՈՒՄ	ԱՆՎԱՆՈՒՄ	ԵՐԿԱՐ. մմ	ՔԱՆԱԿ	1 ԷԼԵՄԵՆՏԻ ՄԻԱՎՈՐԻ ՔԱՇԸ	ԸՆԴՀԱՆՈՒՐ ՔԱՇԸ
1	ՊՈՂՊԱՏԱԹԵՐԹ	- 50 x 4, ԳՈՍՏ 19903 - 90	400	13	0.60	7.8
2	ԱՆԿՅՈՒՆԱԿ	L 90 x 90 x 7, ԳՈՍՏ 8509 - 93*	1500	4	14.5	58.0
3	ԱՆԿՅՈՒՆԱԿ	L 90 x 90 x 7, ԳՈՍՏ 8509 - 93*	880	2	8.5	17.0
4	ԱՆԿՅՈՒՆԱԿ	L 50 x 50 x 4, ԳՈՍՏ 8509 - 93*	450	2	1.04	2.08
5	ԽԱՐԻՍԽ	Φ 12 Ac 500	300	8	0.27	2.16
6	ԱՆՑՔ	Φ 16	-	8	-	-
	ՊԱՏԵՐԻ ՔԱՆԴՈՒՄ					0.6 մ³
	ՄԵՏԱՂԱԿԱՆ ԿՈՆՍՏՐՈՒԿՑԻԱՆԵՐԻ ՅՈՒՂԱՆԵՐԿՈՒՄ					2.3 մ²
	ՄԵՏԱՂԱԿԱՆ ԿՈՆՍՏՐՈՒԿՑԻԱՆԵՐԻ ՓԱԹԱԹՈՒՄ ՌԱԲԻՑԱ ՏԻՊԻ ՑԱՆՑՈՎ					2.9 մ²
	ՍՎԱՂՈՒՄ ՑԵՄ/ԱՎԱԶԵ ՇԱՂԱԽՈՎ					2.9 մ²
	ՇԻՆԱՐԱՐԱԿԱՆ ԱՂԲԻ ԲԱՐՁՈՒՄ և ՏԵՂԱՓՈԽՈՒՄ 10 ԿՄ					1.08ՏՆ

Ախատանքային ծավալների ամփոփագիր Բ - 2

ԴԻՐՔ	ՆՇԱՆԱԿՈՒՄ	ԱՆՎԱՆՈՒՄ	ԵՐԿԱՐ. մմ	ՔԱՆԱԿ	1 ԷԼԵՄԵՆՏԻ ՄԻԱՎՈՐԻ ՔԱՇԸ	ԸՆԴՀԱՆՈՒՐ ՔԱՇԸ
1	ՊՈՂՊԱՏԱԹԵՐԹ	- 50 x 4, ԳՈՍՏ 19903 - 90	400	17	0.60	10.2
2	ԱՆԿՅՈՒՆԱԿ	L 90 x 90 x 7, ԳՈՍՏ 8509 - 93*	2200	4	21.2	84.8
3	ԱՆԿՅՈՒՆԱԿ	L 90 x 90 x 7, ԳՈՍՏ 8509 - 93*	1080	2	10.4	20.8
4	ԱՆԿՅՈՒՆԱԿ	L 50 x 50 x 4, ԳՈՍՏ 8509 - 93*	450	2	1.04	2.08
5	ԽԱՐԻՍԽ	Φ 12 Ac 500	300	12	0.27	3.24
6	ԱՆՑՔ	Φ 16	-	12	-	-
	ՊԱՏԵՐԻ ՔԱՆԴՈՒՄ					0.9 մ³
	ՄԵՏԱՂԱԿԱՆ ԿՈՆՍՏՐՈՒԿՑԻԱՆԵՐԻ ՅՈՒՂԱՆԵՐԿՈՒՄ					3.2 մ²
	ՄԵՏԱՂԱԿԱՆ ԿՈՆՍՏՐՈՒԿՑԻԱՆԵՐԻ ՓԱԹԱԹՈՒՄ ՌԱԲԻՑԱ ՏԻՊԻ ՑԱՆՑՈՎ					3.2 մ²
	ՍՎԱՂՈՒՄ ՑԵՄ/ԱՎԱԶԵ ՇԱՂԱԽՈՎ					3.2մ²
	ՇԻՆԱՐԱՐԱԿԱՆ ԱՂԲԻ ԲԱՐՁՈՒՄ և ՏԵՂԱՓՈԽՈՒՄ 10 ԿՄ					1.62 ՏՆ

տեսք - ա

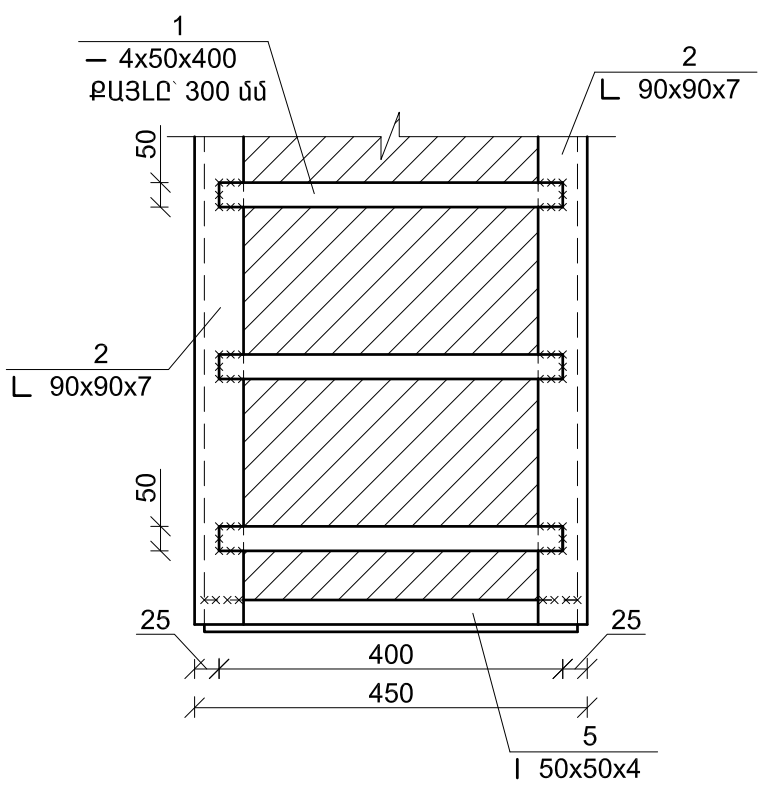

ԿՏՐՎԱԾՔ 1 - 1

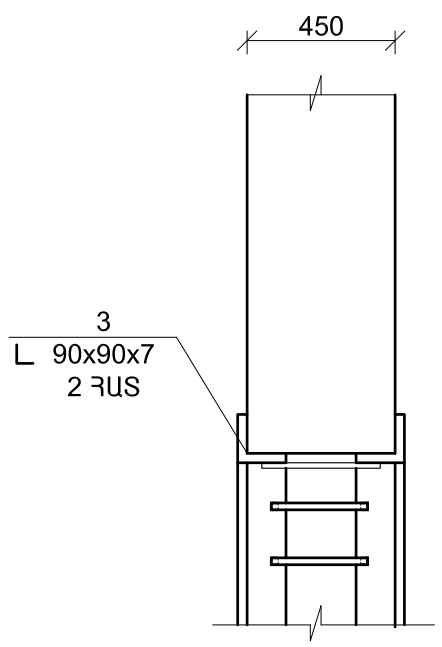

ԿՏՐՎԱԾՔ 2 - 2

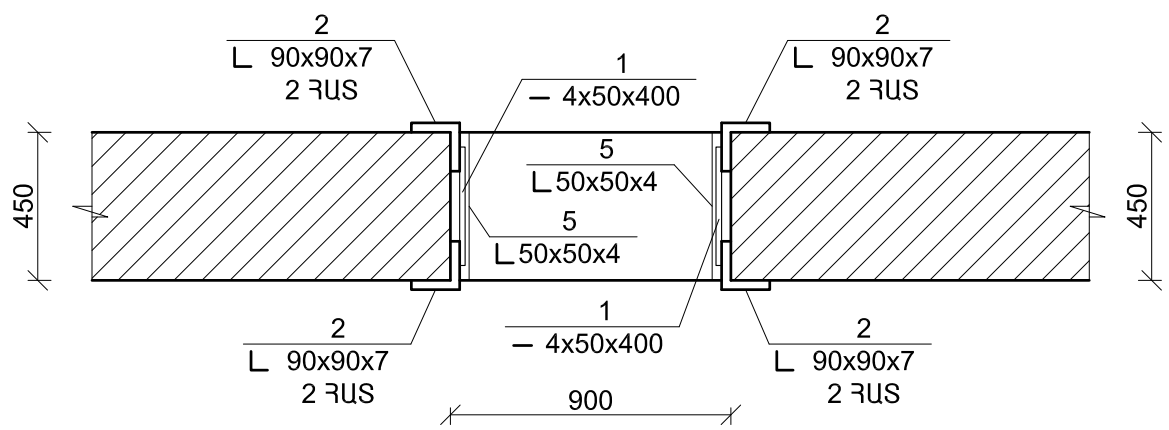

ՏՆՕՐԵՆ	Թ. ԳԱՓՈՅԱՆ		«ՀՀ [illegible]» [illegible]			
Ն. Գ.ճ.	Հ. ԳԱՍՊԱՐՅԱՆ					
ՆԱԽԱԳԾԵՑ	Ա. ՄԱԿՈՒՆՑ		Ճարտարապետաշինարարական մաս	Փուլ	Թերթ	Թերթեր
				ԱՆ	26	33
			[illegible]	«ԹԻՎ 28 ՇՄԾ» ԲԲԸ ՊԼ 12736		